MODEL : VA15A-3L

특징



- ▶ L-타입 3WAY 볼밸브
- ▶ 간결한 사이즈
- ▶ 긴 수명
- ▶ 스템 교체 가능
- ▶ 전동구동기 체결형

기술 사양

모델명	VA15A-3L	
형태	L-타입 3WAY 볼밸브	
적용 전동구동기	AC 타입 전동구동기	AC220-50SL, AR220-50SL, AC220-40STL, AC220-20SCL
	DC 타입 전동구동기	AT-L 시리즈, A2-L 시리즈, AD-SL 시리즈
관경	15㎜ (1/2")	
볼 내경	10㎜	
연결 나사	PT 1/2"	
무게	302g	
재질	황동	
최대 사용 온도	0℃ ~ 90℃ (32℉ ~ 194℉)	
최대 사용 압력	10kgf/㎠	
적용 유체	부식성이 아닌 액체와 기체	

(주)밸콘 valcon.net

치수

① 볼밸브

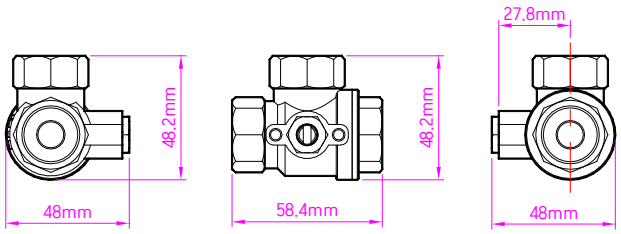

② 전동구동기 조립시

[AT-L 시리즈 조립 : DC 전동구동기] [A2-L 시리즈 조립 : DC 전동구동기] [AC220-50SL 조립 : AC 전동구동기]

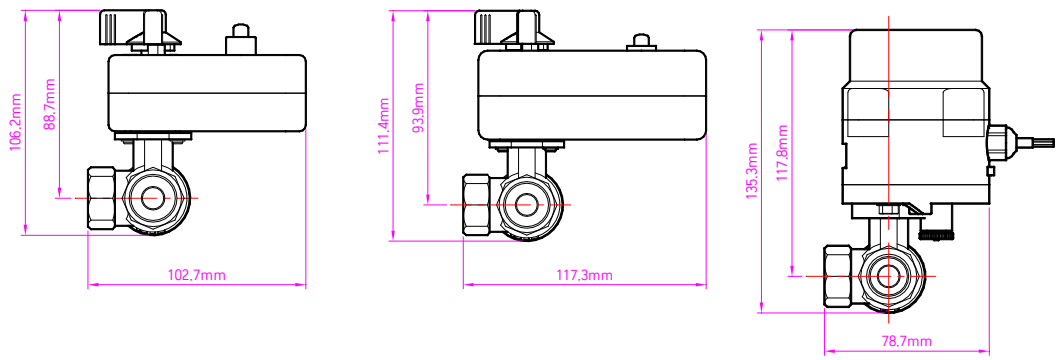

※ 각 전동구동기별 세부 치수는 전동구동기 자료참조

부산광역시 남구 유엔평화로 9번길 31(대연동) TEL : 051) 628-7352~4 FAX : 051) 628-7355, 무료폰트:순천시 순천체R
web site : http://www.valcon.net 31, UN pyeonghwa-ro 9beon-gil, Nam-gu, Busan, Korea [Rev.20240307]
※ 본 문서의 저작권은 (주)밸콘에 있으며, 임의로 수정 또는 편집할 경우 저작권 침해에 해당됩니다.

MODEL : VA15A-3L

각부 명칭 & 재질

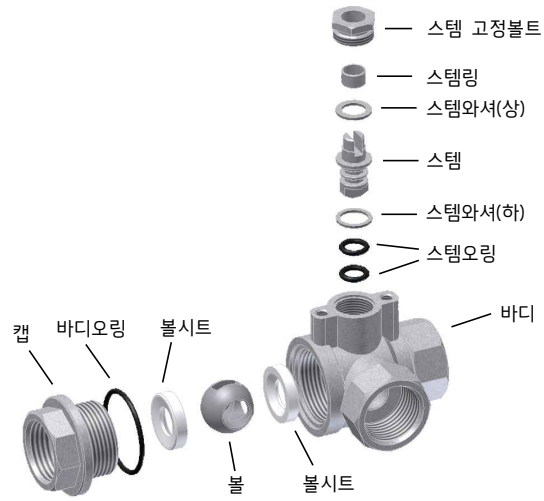

순	명칭	재질
1	스템 고정볼트	C3604BD (니켈도금)
2	스템링	SUS304
3	스템와셔 (상)	PTFE
4	스템	C3604BD (니켈도금)
5	스템와셔 (하)	PTFE
6	스템 오링	NBR
7	캡	C3771BE (니켈도금)
8	바디오링	NBR
9	볼시트	PTFE
10	볼	C3604BD (크롬도금)
11	바디	C3771BE (니켈도금)

밸브의 열림방향

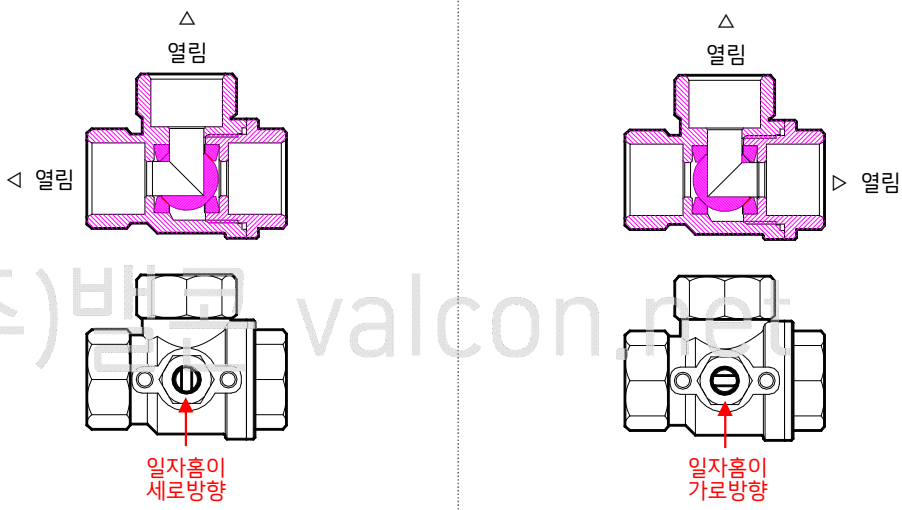

(주)밸콘 valcon.net

※ 밸브의 열림 방향이 그림의 상태와 동일한지 확인 하십시오

전동구동기 조립

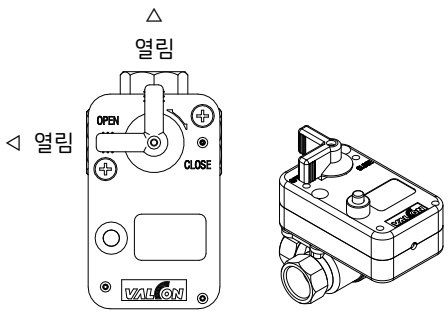

※ 핸들의 방향이 볼밸브 열림방향 표기

[DC 전동구동기 조립시]

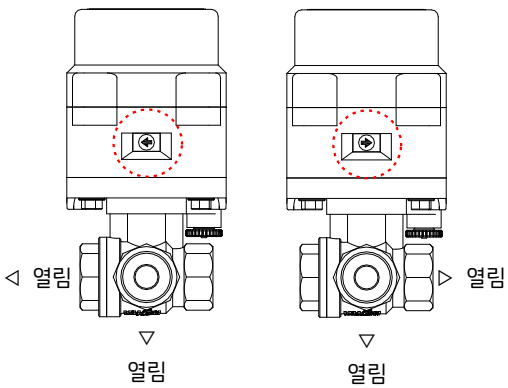

※ 화살표 방향이 볼밸브 열림방향 표기

[AC 전동구동기 조립시]

※ 전동구동기를 잘못 조립할 경우 밸브의 열림방향 표기가 다를 수 있습니다.

부산광역시 남구 유엔평화로 9번길 31(대연동) TEL : 051) 628-7352~4 FAX : 051) 628-7355, 무료폰트:순천시 순천체R
web site : http://www.valcon.net 31, UN pyeonghwa-ro 9beon-gil, Nam-gu, Busan, Korea [Rev.20240307]
※ 본 문서의 저작권은 (주)밸콘에 있으며, 임의로 수정 또는 편집할 경우 저작권 침해에 해당됩니다.

MODEL : VA15A-3L

스템 교체

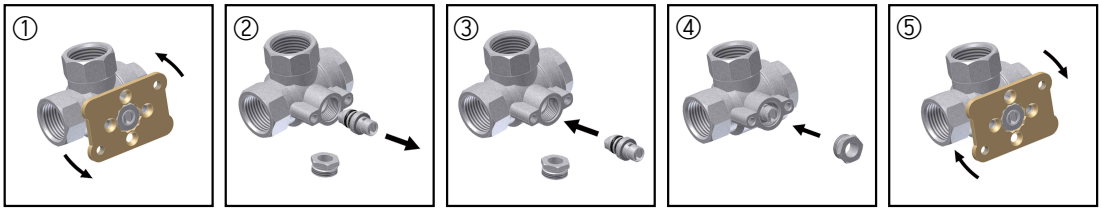

※ 스템 교체 작업은 밸브 주변의 배관을 차단 후 작업을 진행 하십시오.

① 전동구동기를 해체시킨 뒤 그림과 같이 스템 고정 볼트를 시계 반대 방향으로 돌려서 풀어주십시오.
② 롱노즈 또는 적합한 공구를 사용하여 스템을 조심스럽게 끄집어내십시오.
③ 스템을 좌우 방향으로 조금씩 돌리면서 스템의 키 부분을 볼의 홈에 완전히 밀어 넣으십시오.
④⑤ 그림과 같이 작업하시고 스템 고정 볼트를 체결 후 반드시 시험 동작하여 이상 유무를 확인하십시오.

설치 시방

1. 밸브를 파이프에 연결 전 밸브의 열림방향이 정상 상태인지 확인 하십시오.
2. 밸브에 전동구동기를 조립시에는 조립 방향에 맞추어 정확히 조립 하십시오. [전동구동기 조립 항목 참조]
3. 전동구동기 결선은 해당 전동구동기 자료를 참조 하십시오.

▣ 주의

1. 배관 작업 시 밸브 바디와 캡의 결합상태가 무리하게 조여지거나 풀어지지 않도록 주의하십시오.
2. 바디방향 배관 작업 시 파이프와 바디의 팔각을 이용하여 체결하십시오.
3. 캡방향 배관 작업 시 파이프와 캡의 팔각을 이용하여 체결하십시오.

(주)밸콘 valcon.net

메모

부산광역시 남구 유엔평화로 9번길 31(대연동) TEL : 051) 628-7352~4 FAX : 051) 628-7355, 무료폰트:순천시 순천체R
web site : http://www.valcon.net 31, UN pyeonghwa-ro 9beon-gil, Nam-gu, Busan, Korea [Rev.20240307]
※ 본 문서의 저작권은 (주)밸콘에 있으며, 임의로 수정 또는 편집할 경우 저작권 침해에 해당됩니다.